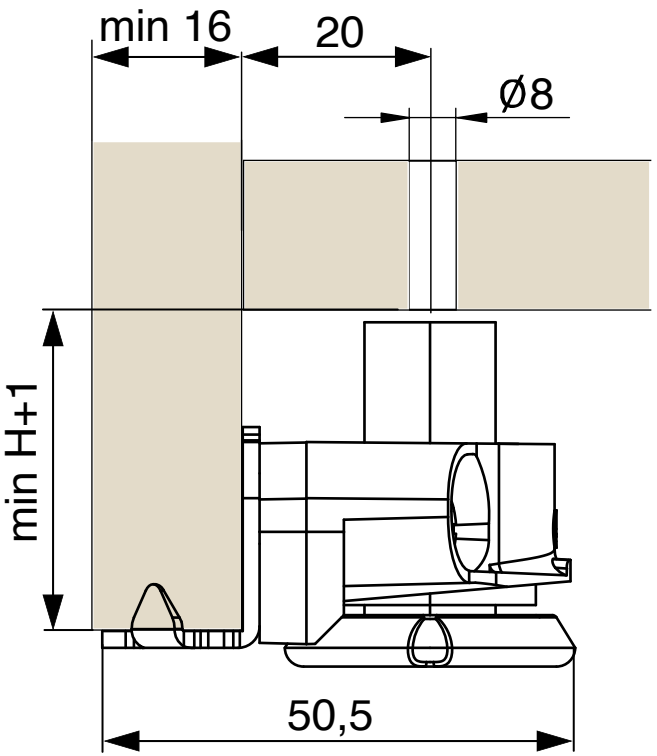
min 16
20
Ø8
min H+1
50,5

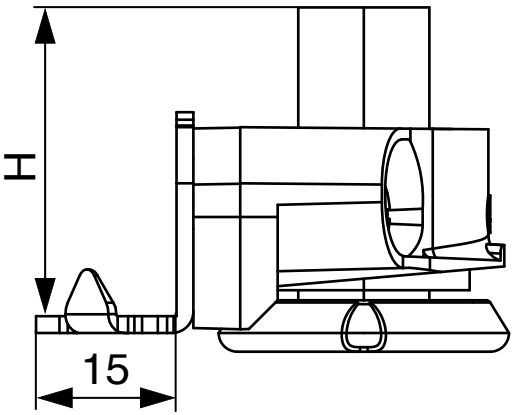
H
15

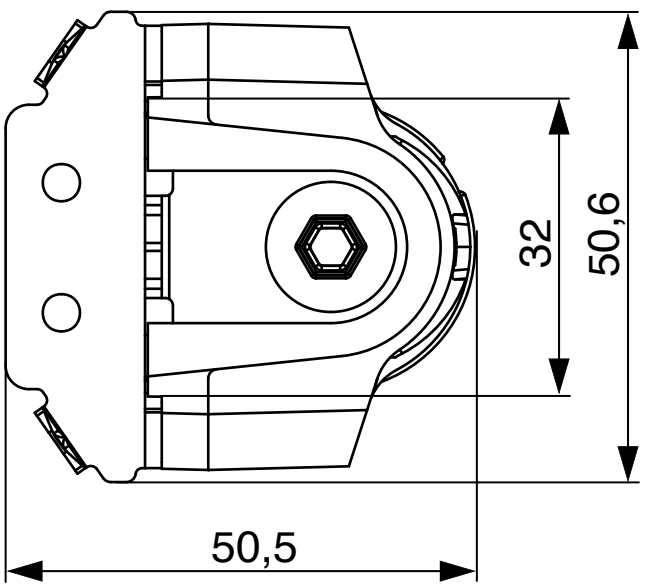
32
50,6
50,5

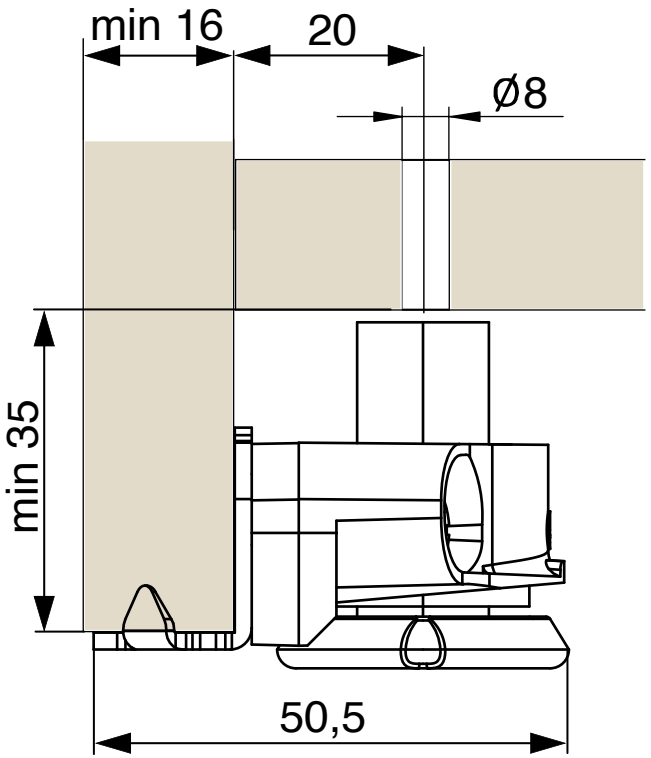
min 16
20
Ø8
min 35
50,5

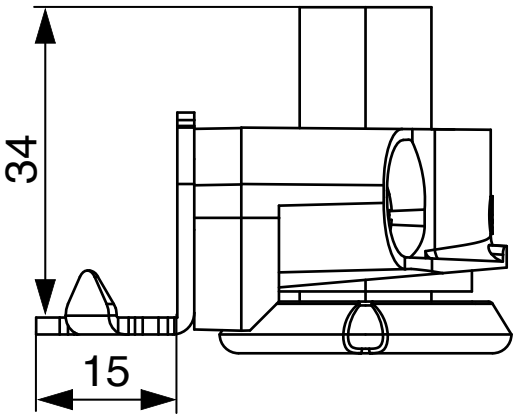
34
15

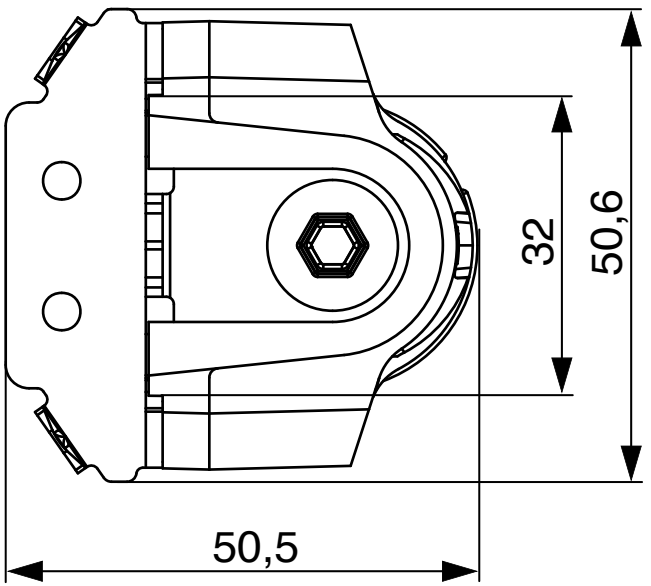
32
50,6
50,5