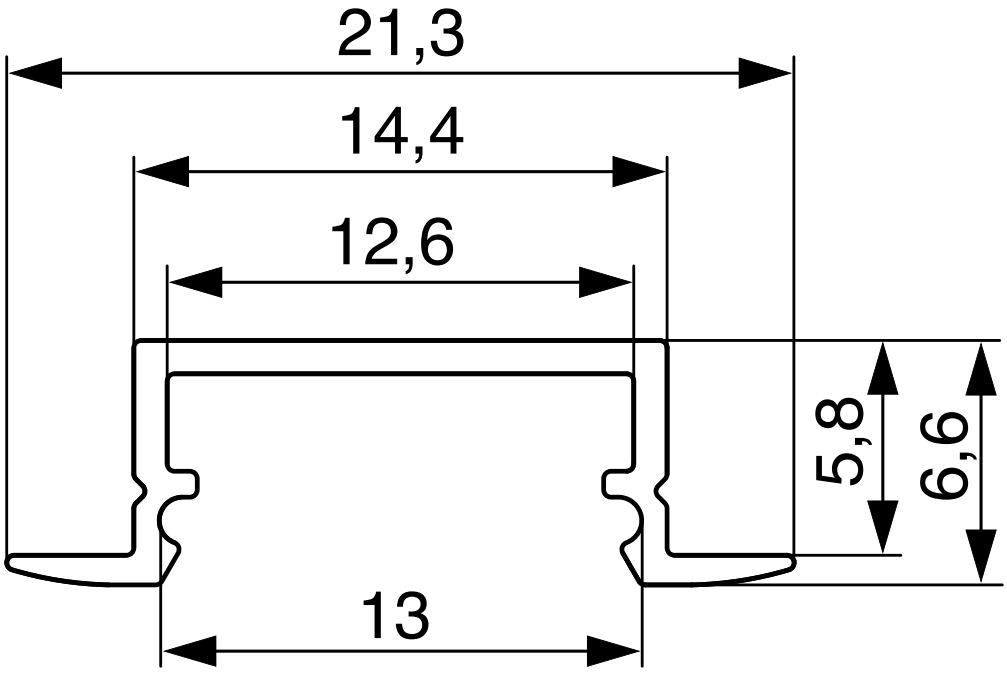
21,3
14,4
12,6
5,8
6,6
13

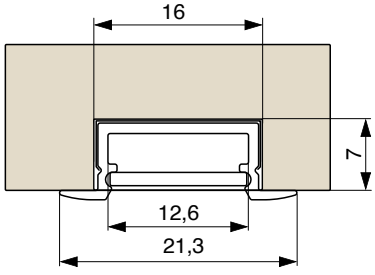
16
7
12,6
21,3

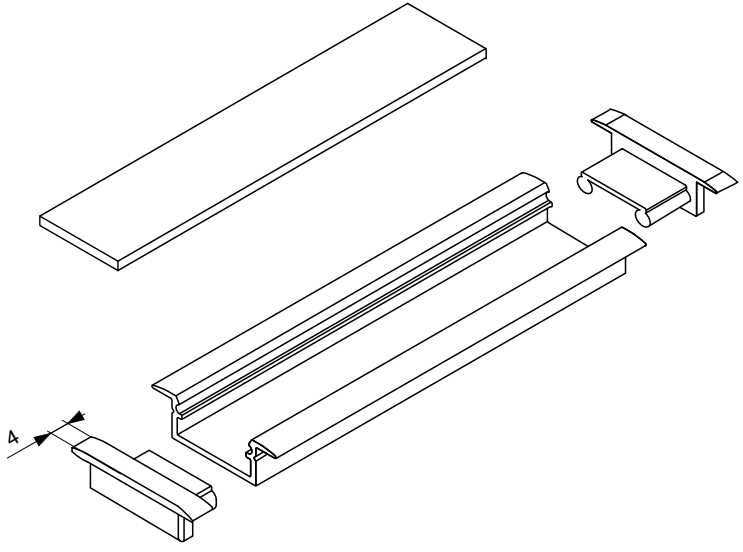
4